OBJ_BUCH-3188-001.book Page 1 Monday, October 23, 2017 10:20 AM

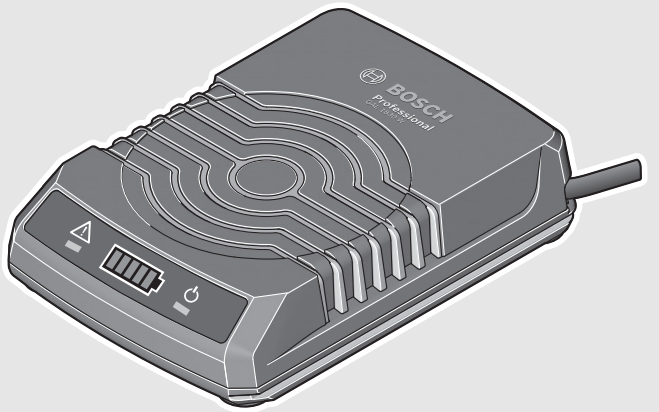

Robert Bosch Power Tools GmbH
70538 Stuttgart
GERMANY

www.bosch-pt.com

1 609 92A 3N4 (2017.04) AS / 10

1 609 92A 3N4

GAL 1830 W Professional

BOSCH

es Manual original
br Manual original - Brazil

OBJ_BUCH-3188-001.book Page 2 Monday, October 23, 2017 10:20 AM

Español . . . . . Página 4
Português-Brazil . . . . . Página 7

OBJ_BUCH-3188-001.book Page 3 Monday, October 23, 2017 10:20 AM

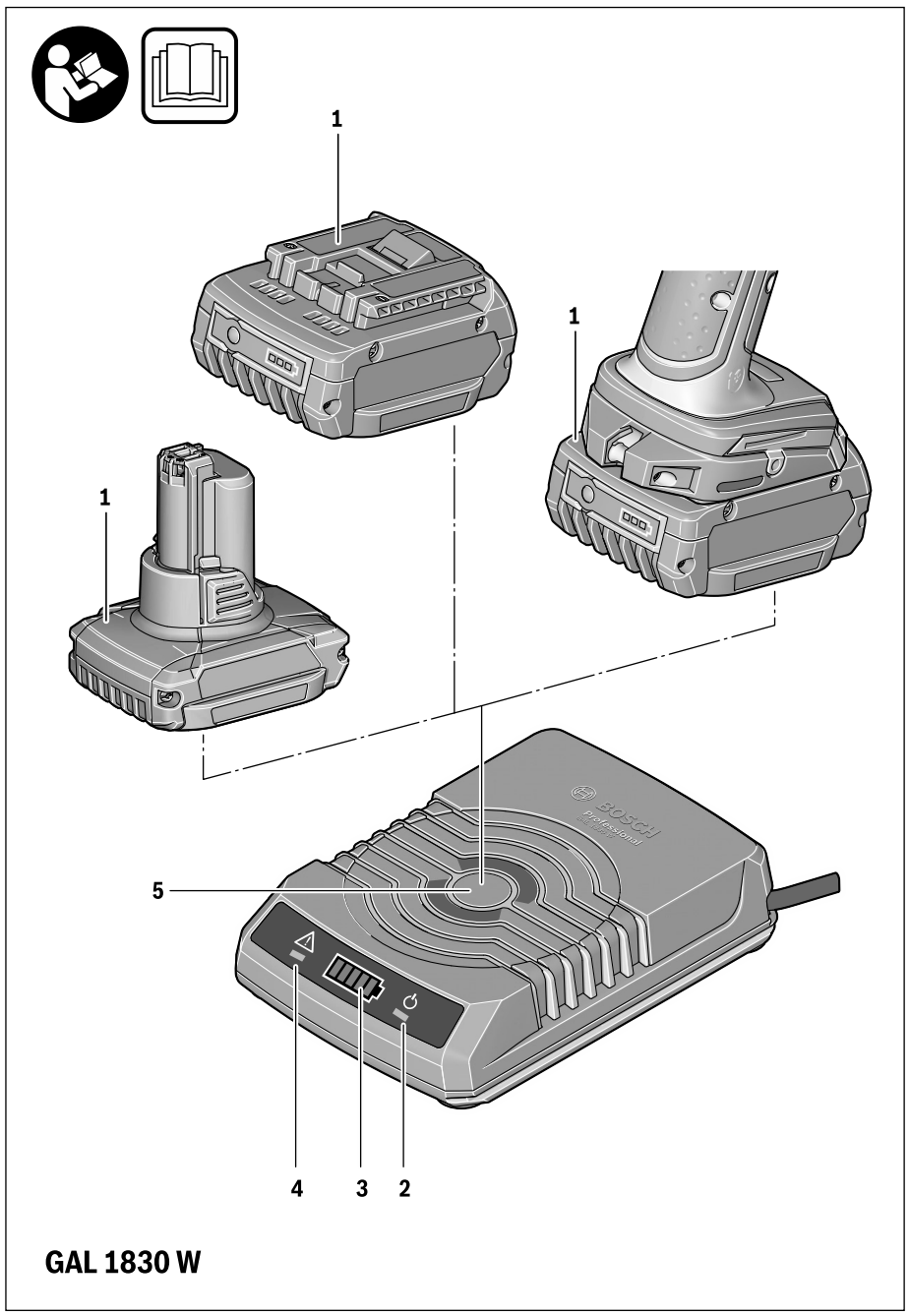

OBJ_BUCH-3188-001.book Page 4 Monday, October 23, 2017 10:20 AM

Español

Descripción y prestaciones del producto

Lea íntegramente estas advertencias de peligro e instrucciones. En caso de no atenerse a las advertencias de peligro e instrucciones siguientes, ello puede ocasionar una descarga eléctrica, un incendio y/o lesión grave.

Guarde estas instrucciones en un lugar seguro.

Únicamente utilice el cargador si conoce y domina todas sus funciones, o si ha sido instruido al respecto.

Instrucciones de seguridad

- **Este cargador no está previsto para la utilización por niños y personas con limitadas capacidades físicas, sensoriales o intelectuales o con falta de experiencia y conocimientos. Este cargador puede ser utilizado por niños desde 8 años y por personas con limitadas capacidades físicas, sensoriales e intelectuales o con falta de experiencia y conocimientos siempre y cuando estén vigilados por una persona responsable de su seguridad o hayan sido instruidos en la utilización segura del cargador y entendido los peligros inherentes.** En caso contrario, existe el peligro de un manejo erróneo y lesiones.
- **Vigíle a los niños durante la utilización, la limpieza y el mantenimiento.** Así se asegura, que los niños no jueguen con el cargador.
- **Cargue solamente acumuladores de iones de litio Bosch a partir de una capacidad de 2,0 Ah (desde 3 elementos de acumulador). La tensión del acumulador debe corresponder a la tensión de carga de acumuladores del cargador. No cargue baterías no recargables.** En caso contrario existe peligro de incendio y explosión.

No exponga el cargador a la lluvia ni a la humedad. La penetración de agua en el cargador aumenta el riesgo de electrocución.

- **Siempre mantenga limpio el cargador.** La suciedad puede comportar un riesgo de electrocución.
- **Antes de cada utilización verificar el estado del cargador, cable y enchufe. No utilice el cargador en caso de detectar algún desperfecto. Jamás intente abrir el cargador por su propia cuenta, y solamente hágalo reparar por personal técnico cualificado empleando exclusivamente piezas de repuesto originales.** Un cargador, cable y enchufe deteriorados comportan un mayor riesgo de electrocución.
- **No utilice el cargador sobre una base fácilmente inflamable (p. ej. papel, tela, etc.) ni en un entorno inflamable.** Puesto que el cargador se calienta durante el proceso de carga existe un peligro de incendio.
- **Si el acumulador se daña o usa de forma inapropiada puede que éste emane vapores. Ventile con aire fresco el recinto y acuda a un médico si nota alguna molestia.** Los vapores pueden llegar a irritar las vías respiratorias.
- **No coloque objetos de metal sobre el cargador o entre el acumulador y el cargador.** Los objetos de metal se pueden calentar y conducir a lesiones.
- **No acerque ninguna tarjeta de crédito u otro soporte de datos magnético a las cercanías del cargador.** Eventualmente podrían borrarse los datos contenidos en este soporte de datos.
- **El enchufe macho de conexión, debe ser conectado solamente a un enchufe hembra de las mismas caracteristicas técnicas del enchufe macho en materia.**

Utilización reglamentaria

El cargador está destinado para cargar de nuevo acumuladores de iones de litio por inducción Bosch de 10,8 V, 12 V y 18 V. La carga por inducción tiene lugar sin contactos con inducción magnética.

Componentes principales

La numeración de los componentes está referida a la imagen del cargador en la página ilustrada.

1 Acumulador por inducción*
2 Indicador en espera (verde)
3 Indicador de estado de carga
4 Indicador de avería (rojo)
5 Superficie de carga

***Los accesorios descritos e ilustrados no corresponden al material que se adjunta de serie. La gama completa de accesorios opcionales se detalla en nuestro programa de accesorios.**

OBJ_BUCH-3188-001.book Page 5 Monday, October 23, 2017 10:20 AM

Datos técnicos

Cargador		GAL 1830 W
Nº de artículo		2 607 225 8..
Tensión de carga del acumulador (detección automática de tensión)	V⎓	10,8 – 18
Corriente de carga	A	3,0
Margen admisible de la temperatura de carga	°C	0 – 45
Tiempo de carga con una capacidad del acumulador de, aprox.		(80%) 100%
– 2,0 Ah	min	(35) 45
– 2,5 Ah	min	(45) 65
– 4,0 Ah	min	(65) 85
Nº de celdas		3 – 10
Peso según EPTA-Procedure 01:2014	kg	0,58
Clase de protección		⧈ / II

Bloque acumulador	Nº de artículo
GBA 10,8 V …Ah OW-B	1 607 A35 …
GBA 12 V …Ah W	1 607 A35 …
GBA 18 V …Ah MW-…	2 607 336 …
GBA 18 V …Ah W	2 607 336 …

Operación

Puesta en marcha

- ▶ **¡Preste atención a la tensión de red!** La tensión de alimentación deberá coincidir con aquella indicada en la placa de características del cargador. Los cargadores para 230 V pueden funcionar también a 220 V.

Proceso de carga

El proceso de carga comienza al insertar el enchufe de red del cargador en la caja de enchufe y colocar el acumulador por inducción **1** o la herramienta eléctrica con el acumulador **1** (con la parte inferior del acumulador) sobre la superficie de carga **5**.

El proceso de carga comienza recién, cuando la capacidad del acumulador se encuentra debajo de 85 – 90 %. Esto prolonga la vida útil del acumulador.

Gracias al inteligente procedimiento de carga utilizado, el estado de carga del acumulador es detectado automáticamente, y es recargado con la corriente de carga óptima de acuerdo a su temperatura y tensión.

Con ello se protege al acumulador, el cual se mantiene siempre completamente cargado, al conservarlo en el cargador.

Significado de los indicadores

Luz permanente del indicador en espera (verde) 2

La **luz permanente** del indicador en espera **verde 2** señaliza, que el enchufe de red está encajado en la caja de enchufe y el cargador está listo para el funcionamiento.

Indicador de estado de carga parpadeante 3

El proceso de carga rápida se señaliza mediante el **parpadeo** del respectivo LED **verde** del indicador de estado de carga **3**. Si está cargada la respectiva porción del acumulador, se modifica la luz intermitente verde a una **luz verde permanente**.

El acumulador se puede sacar y utilizar en todo momento.

Si los cinco LED tienen una luz verde permanente, el acumulador está completamente cargado.

Luz permanente del indicador de avería (rojo) 4

La **luz permanente** del indicador de avería **rojo 4** señaliza, que la temperatura del acumulador se encuentra fuera del margen de temperatura de carga admisible, véase capítulo “Datos técnicos”. Tan pronto se ha alcanzado el margen de temperatura admisible, el cargador conmuta automáticamente a carga rápida.

Luz intermitente del indicador de avería (rojo) 4

La **luz intermitente** del indicador de avería **rojo 4** señaliza otra anomalía del proceso de carga, véase capítulo “Fallos – causas y soluciones”.

Fallos – causas y soluciones

Causa	Solución
El indicador de avería rojo 4 parpadea	
No es posible realizar el proceso de carga	
El acumulador no está posicionado (correctamente)	Colocar el acumulador en el centro con la parte inferior del mismo sobre la superficie de carga **5**
Identificación de objeto ajeno Se encuentra otro/adicional objeto al acumulador sobre la superficie de carga	Retirar el objeto
Acumulador erróneo posicionado	Acumulador compatible posicionado
Acumulador defectuoso	Sustituir el acumulador
Indicador en espera (verde) 2 no esta iluminado	
El enchufe de red del cargador no está correctamente conectado	Introducir completamente el enchufe en la toma de corriente
Toma de corriente, cable de red o cargador defectuoso	Verifique la tensión de red, y si fuese preciso, acuda a un servicio técnico autorizado para herramientas eléctricas Bosch para hacer revisar el cargador

OBJ_BUCH-3188-001.book Page 6 Monday, October 23, 2017 10:20 AM

Instrucciones para la operación

En caso de efectuar recargas continuas o muy seguidas puede que llegue a calentarse el cargador. Ello no supone ningún inconveniente, ni tampoco es síntoma de un defecto técnico del cargador.

Si después de una recarga, el tiempo de funcionamiento del acumulador fuese muy reducido, ello es señal de que éste está agotado y deberá sustituirse.

Mantenimiento y servicio

Mantenimiento y limpieza

La sustitución de un cable de conexión deteriorado deberá ser realizada por Bosch o por un servicio técnico autorizado para herramientas eléctricas Bosch con el fin de garantizar la seguridad del aparato.

Servicio técnico y atención al cliente

El servicio técnico le asesorará en las consultas que pueda Ud. tener sobre la reparación y mantenimiento de su producto, así como sobre piezas de recambio. Los dibujos de despiece e informaciones sobre las piezas de recambio los podrá obtener también en internet bajo:
www.bosch-pt.com
Nuestro equipo de asesores técnicos le orientará gustosamente en cuanto a la adquisición, aplicación y ajuste de los productos y accesorios.

Para cualquier consulta o pedido de piezas de repuesto es imprescindible indicar el nº de artículo de 10 dígitos que figura en la placa de características del producto.

Argentina
Robert Bosch Argentina S.A.
Av. Córdoba 5160
Buenos Aires C1414BAW
Tel.: (54) 11 4778-5200
www.boschherramientas.com.ar

Bolivia
Hansa
Calle Yanacocha esp. Mercado # 1004
Casilla 10800. La Paz.
Tel. Hansa: (591) 2 240 7777
Tel. Bosch: 800 10 0014
www.hansaindustria.com.bo

Chile
Robert Bosch S.A.
Calle El Cacique
0258 Providencia – Santiago
Tel.: (56) 02 782 0200
www.boschherramientas.cl

Colombia
Robert Bosch Ltda
Av. Cra 45
108A-50 - Bogotá
Tel.: (57) 1658-5010
www.boschherramientas.com.co

Costa Rica
Cofersa
Pozos de Santa Ana, de Hules Técnicos 200 metros este
San José
Tel.: (506) 2205 2525
www.bosch.co.cr

Ecuador
Robert Bosch Sociedad Anonima Ecuabosch
Av. Las Monjas nº 10 y Carlos J. Arosamena
Guayaquil – Ecuador
Tel. (04) 220 4000
Email: atencion.cliente@ec.bosch.com

El Salvador
Proyesa
Dirección: Calle Gerardo Barrios y 27 Av. Sur, # 1507
San Salvador
Tel.: (503) 2559 9999
www.bosch.com.sv

Guatemala
Edisa
8a. Calle 6-60, Zona 4
Cuidad de Guatemala, 01004
Tel.: (502) 2494 0000
www.bosch.com.gt

Honduras
Indufesa
Dir: Av.juan Pablo Ii Cont.a Casa Presidencial
Tegucigalpa, Francisco Morazán
Tel.: (504)239 9953
www.bosch.hn

México
Robert Bosch S. de R.L. de C.V.
Calle Robert Bosch No. 405 C.P. 50071
Zona Industrial, Toluca - Estado de México
Tel.: (52) 55 5284-3062
www.boschherramientas.com.mx

Nicarágua
MADINISA
Km 3 Carretera Norte, Edificio Armando Guido 3c. abajo
Managua
Tel.: (505) 2249 8152
Tel.: (505) 2249 8153
www.bosch.nom.ni

Panamá
Robert Bosch Panamá, S.A.
Punta Pacifica, Av 8va Sur y Calle 56 Est Ed Paitilla Of. Tower
Ciudad de Panamá
Tel.: (507) 301-0960
www.boschherramientas.com.pa

OBJ_BUCH-3188-001.book Page 7 Monday, October 23, 2017 10:20 AM

Paraguai
Chispa S.A.
Carios 1988E/P. José Rivera y Bernardino Gorostiaga
Casilla De Correo 1106.
Asuncion
Tel.: (595) 2155 3315
www.bosch.com.py

Perú
Robert Bosch S.A.C.
Av. Primavera 781 Piso 2, Urbanización Chacarilla
San Borja Lima
Tel.: (51) 1 706 1100
www.bosch.com.pe

Republica Dominicana
MDH SRL
Entre Privada y Caonabo lado Norte
Santo Domingo, Distrito Nacional
Tel.: (809) 534-3020
www.bosch.do

Uruguay
Robert Bosch Uruguay S.A.
Av. Italia 7519, local A 004 (esq. Barradas)
Código Postal 11.500
Montevideo
Tel.: (598) 2604 7010
E-mail: herramientas.bosch@uy.bosch.com
www.bosch.uy.com

Venezuela
Robert Bosch S.A.
Av. Sanatorio del Avila, Conjunto Ciudad Center,
Urb. Boleita Norte, Municipio Sucre Estado Miranda
Código Postal 1070 - Caracas
Tel.: (58) 212 207-4511
www.boschherramientas.com.ve

Eliminación

Los cargadores, accesorios y embalajes deberán someterse a un proceso de recuperación que respete el medio ambiente.

¡No arroje los cargadores a la basura!

Reservado el derecho de modificación.

El símbolo es solamente válido, si también se encuentra sobre la placa de características del producto/fabricado.

Português-Brazil

Descrição do produto e especificações

Ler todas as indicações de segurança e instruções. O desrespeito às instruções de segurança pode causar choque elétrico, incêndios e/ou graves lesões.

Guarde bem estas instruções.

Use este carregador apenas se souber avaliar e usar todas as funções sem limitações e se tiver recebido instruções suficientes sobre as mesmas.

Indicações de segurança

- **Este carregador não é indicado para uso por crianças e pessoas com capacidades físicas, sensoriais ou mentais reduzidas ou com pouca experiência e conhecimento. Este carregador pode ser usado por crianças a partir dos 8 anos e pessoas com capacidades físicas, sensoriais ou mentais reduzidas ou com pouca experiência e conhecimento, se forem vigiadas por uma pessoa responsável pela sua segurança ou se tiverem sido instruídas acerca do manuseio seguro do carregador e compreenderem os perigos provenientes do mesmo.** Caso contrário, existe o perigo de utilização errada e ferimentos.
- **Vigie crianças durante o uso, a limpeza e a manutenção,** para se assegurar que elas não brincam com o carregador.
- **Carregue apenas baterias de lítio a partir de uma capacidade de 2,0 Ah (a partir de 3 células de bateria). A voltagem da bateria tem de corresponder à voltagem de carregamento da bateria do carregador. Não**

OBJ_BUCH-3188-001.book Page 8 Monday, October 23, 2017 10:20 AM

volte a carregar pilhas não recarregáveis. Caso contrário, existe perigo de incêndio e explosão.

Mantenha o carregador longe de chuva e umidade. A entrada de água no carregador aumenta o risco de choque elétrico.

- **Mantenha o carregador limpo.** Devido à sujeira há perigo de choque elétrico.
- **Verifique o carregador, cabo e plugue antes de cada utilização. Não use o carregador a partir do momento que detectar danos. Não abra o carregador e mande reparar o carregador apenas por pessoal técnico qualificado e com peças sobressalentes originais.** Os carregadores, cabos e plugues danificados aumentam o risco de choque elétrico.
- **Não opere o carregador sobre uma base facilmente inflamável (p. ex. papel, têxteis, etc.) ou em ambiente inflamável.** Existe perigo de incêndio devido ao aquecimento que ocorre durante o carregamento do carregador.
- **Em caso de caso de danos, e uso incorreto a bateria, podem escapar vapores. Ventilar com ar fresco e consultar um médico caso haja achaques.** É possível que os vapores irritem as vias respiratórias.
- **Não deposite objetos de metal no carregador ou entre a bateria e o carregador.** Os objetos de metal podem aquecer e causar ferimentos.
- **Não aproxime cartões de crédito ou outros suportes de dados magnéticos do carregador.** Os dados contidos nestes suportes de dados podem ser apagados.

Utilização conforme as disposições

O carregador destina-se a recarregar baterias de lítio de 10,8 V, 12 V e 18 V da Bosch. O carregamento indutivo ocorre sem contatos com indução magnética.

Componentes ilustrados

A numeração dos componentes ilustrados se refere à apresentação do carregador na página de gráfico.

1 Bateria indutiva*
2 Indicador de standby (verde)
3 Indicador do estado de carga
4 Indicador de erro (vermelho)
5 Superfície de carregamento

***Acessórios apresentados ou descritos não pertencem ao volume de fornecimento padrão. Todos os acessórios encontram-se no nosso programa de acessórios.**

Dados técnicos

Carregador		GAL 1830 W
N° do produto		2 607 225 8..
Tensão da carga da bateria (reconhecimento automático da tensão)	V⎓	10,8 – 18

Carregador			GAL 1830 W
Corrente de carga	A		3,0
Faixa de temperatura de carga admissível	°C		0 – 45
Duração de carga com uma capacidade de bateria de aprox.		(80%)	100%
– 2,0 Ah	min	(35)	45
– 2,5 Ah	min	(45)	65
– 4,0 Ah	min	(65)	85
Número de células da bateria			3 – 10
Pesa de acordo com EPTA-Procedure 01:2014	kg		0,58
Classe de proteção			⧈ / II

Acumulador	N° do produto
GBA 10,8 V ...Ah OW-B	1 607 A35 ...
GBA 12 V ...Ah W	1 607 A35 ...
GBA 18 V ...Ah MW-...	2 607 336 ...
GBA 18 V ...Ah W	2 607 336 ...

Funcionamento

Colocação em funcionamento

- **Observe a tensão de rede!** A tensão da fonte de corrente tem de coincidir com as indicações da placa de características do carregador. Os carregadores assinalados com 230 V também podem ser operados com 220 V.

Carregamento

O processo de carga começa assim que o plugue do carregador seja inserido na tomada e a bateria indutiva**1** ou a ferramenta elétrica com a bateria**1** seja colocada (com a parte inferior da bateria) na superfície de carga **5**.

O processo de carga começa apenas quando a capacidade da bateria estiver abaixo de 85 – 90 %. Isso aumenta a vida útil da bateria.

Através do carregamento de carga inteligente, o estado de carga da bateria é detectado automaticamente e carregada em função da temperatura e tensão da bateria com a respectiva corrente de carga ideal.

Assim, a bateria é protegida e permanece sempre totalmente carregada no carregador durante o armazenamento.

Significado dos elementos indicadores

Luz permanente do indicador de standby (verde) 2

A **luz permanente** do indicador de standby verde**2** assinala que o plugue está inserido na tomada e que o carregador está operacional.

Indicador do estado de carga intermitente 3

O carregamento rápido é indicado através do **piscar** do respectivo **LED verde** do indicador do estado de carga **3**. Se a respectiva porcentagem da bateria estiver carregada, a luz intermitente verde muda para **permanente verde**.

OBJ_BUCH-3188-001.book Page 9 Monday, October 23, 2017 10:20 AM

A bateria pode ser removida e usada em qualquer altura. A bateria está completamente carregada quando os cinco LEDs mostrarem luz permanente verde.

Indicador de erro com luz permanente (vermelho) 4

A **luz permanente** do indicador de erro vermelho**4** indica que a temperatura da bateria se encontra fora da faixa de temperatura de carregamento permitida, ver secção "". Assim que a faixa de temperatura permitida é alcançada, o carregador comuta automaticamente para o carregamento rápido.

Indicador de erro com luz intermitente (vermelho) 4

A **luz intermitente** do indicador de erro vermelho**4** indica uma outra falha do processo de carga, ver secção "".

Erro – Causas e soluções

Causa	Solução
O indicador de erro vermelho4 pisca	
Não é possível carregar	
Bateria não (corretamente) colocada	Colocar a bateria centrada com a parte de baixo da bateria sobre a superfície de carregamento **5**
Detecção de objeto estranho	Remover o objeto
Existe mais um outro objeto sem ser a bateria sobre a superfície de carregamento	
Bateria errada colocada	Colocar bateria compatível
Bateria com defeito	Substituir a bateria
O indicador de standby (verde)2 já não se acende	
O plugue do carregador não está introduzido (corretamente)	Introduzir o plugue (completamente) na tomada
Tomada, cabo de força ou carregador com defeito	Controlar a tensão de rede, o carregador e se necessário, permitir que sejam controlados por uma oficina de serviço pós-venda autorizada para ferramentas elétricas Bosch

Indicações de trabalho

No caso de ciclos de carga contínuos ou seguidos sem interrupção, o carregador pode aquecer. Contudo isso é seguro e não indica um defeito técnico do carregador.

Uma autonomia consideravelmente inferior após um carregamento, indica que a bateria está gasta e tem de ser substituída.

Manutenção e serviço

Manutenção e limpeza

Se for necessário substituir o cabo de conexão, isto deverá ser realizado pela Bosch ou por uma oficina de serviço pós-venda autorizada para todas as ferramentas elétricas Bosch para evitar riscos de segurança.

Serviço pós-venda e assistência ao cliente

O serviço pós-venda responde às suas perguntas a respeito de serviços de reparação e de manutenção do seu produto, assim como das peças sobressalentes. Desenhos explodidos e informações sobre peças sobressalentes encontram-se em:
www.bosch-pt.com
A nossa equipa de consultores Bosch esclarecem com prazer todas as suas dúvidas a respeito da compra, aplicação e ajuste dos produtos e acessórios.

Indique em todas as questões ou encomendas de peças sobressalentes impreterivelmente a referência de 10 dígitos de acordo com a placa de características do produto.

Brasil

Robert Bosch Ltda. – Divisão de Ferramentas Elétricas
Caixa postal 1195 – CEP: 13065-900
Campinas – SP
Tel.: 0800 7045 446
www.bosch.com.br/contato

Este equipamento não tem direito à proteção contra interferência prejudicial e não pode causar interferência em sistemas devidamente autorizados.

Eliminação

Os carregadores, os acessórios e as embalagens devem ser entregues num ponto de recolha apropriado para efeitos de reciclagem.

Não descarte os carregadores no lixo doméstico!

Sob reserva de alterações.

OBJ_BUCH-3188-001.book Page 10 Monday, October 23, 2017 10:20 AM

¡NO imprimir las siguientes páginas!

NÃO imprimir as seguintes páginas!

Following pages are NOT for printing!

OBJ_BUCH-3188-001.book Page 11 Monday, October 23, 2017 10:20 AM

English

Product Description and Specifications

Read all safety warnings and all instructions. Failure to follow the warnings and instructions may result in electric shock, fire and/or serious injury.

Save these instructions.

Use the battery charger only when you fully understand and can perform all functions without limitation, or have received appropriate instructions.

Safety Notes

- **This charger is not intended for use by children and persons with physical, sensory or mental limitations or a lack of experience or knowledge. This charger can be used by children aged 8 and above and by persons who have physical, sensory or mental limitations or a lack of experience or knowledge if a person responsible for their safety supervises them or has instructed them in the safe operation of the charger and they understand the associated dangers.** Otherwise, there is a danger of operating errors and injuries.
- **Supervise children during use, cleaning and maintenance.** This will ensure that children do not play with the charger.
- **Only charge Bosch lithium-ion batteries with a capacity of 2,0 Ah or more (3 battery cells or more). The battery voltage must match the battery charging voltage of the charger. Do not charge non-rechargeable batteries.** Otherwise there is danger of fire and explosion.

Keep the battery charger away from rain or moisture. Penetration of water in the battery charger increases the risk of an electric shock.

- **Keep the battery charger clean.** Contamination can lead to danger of an electric shock.
- **Before each use, check the battery charger, cable and plug. If damage is detected, do not use the battery charger. Never open the battery charger yourself. Have repairs performed only by a qualified technician and only using original spare parts.** Damaged battery chargers, cables and plugs increase the risk of an electric shock.
- **Do not operate the battery charger on easily inflammable surfaces (e. g., paper, textiles, etc.) or surroundings.** The heating of the battery charger during the charging process can pose a fire hazard.
- **In case of damage and improper use of the battery, vapours may be emitted. Ventilate the area and seek medical help in case of complaints.** The vapours can irritate the respiratory system.
- **Do not place metal objects on the charger or between battery and charger.** Metal objects can heat up and lead to injuries.
- **Do not place credit cards or other magnetic data carriers near the charger.** Stored data on these data carriers can be deleted.

Products sold in GB only: Your product is fitted with a BS 1363/A approved electric plug with internal fuse (ASTA approved to BS 1362).
If the plug is not suitable for your socket outlets, it should be cut off and an appropriate plug fitted in its place by an authorised customer service agent. The replacement plug should have the same fuse rating as the original plug.
The severed plug must be disposed of to avoid a possible shock hazard and should never be inserted into a mains socket elsewhere.

Intended Use

The charger is intended to recharge inductive Bosch 10.8 V, 12 V or 18 V Li-Ion batteries.The inductive charging is performed by means of a contactless charging process using magnetic induction.

Product Features

The numbering of the product features refers to the illustration of the battery charger on the graphics page.

1 Inductive battery*
2 Standby indicator (green)
3 Charge status indicator
4 Error indicator (red)
5 Charging platform

***Accessories shown or described are not part of the standard delivery scope of the product. A complete overview of accessories can be found in our accessories program.**

OBJ_BUCH-3188-001.book Page 12 Monday, October 23, 2017 10:20 AM

Technical Data

Battery Charger		GAL 1830 W
Article number		2 607 225 8..
Battery charging voltage (automatic voltage detection)	V⎓	10,8 – 18
Charging current	A	3,0
Allowable charging temperature range	°C	0 – 45
Charging time for battery capacity, approx.		(80%) 100%
– 2,0 Ah	min	(35) 45
– 2,5 Ah	min	(45) 65
– 4,0 Ah	min	(65) 85
Number of battery cells		3 – 10
Weight according to EPTA-Procedure 01:2014	kg	0,58
Protection class		⧈ / II

Battery pack	Article number
GBA 10,8 V ...Ah OW-B	1 607 A35 ...
GBA 12 V ...Ah W	1 607 A35 ...
GBA 18 V ...Ah MW-...	2 607 336 ...
GBA 18 V ...Ah W	2 607 336 ...

Operation

Starting Operation

- ▶ **Observe the mains voltage!** The voltage of the power supply must correspond with the data given on the nameplate of the battery charger. Battery chargers marked with 230 V can also be operated with 220 V.

Charging Procedure

The charging process begins as soon as the mains plug of the charger is plugged into the socket outlet and the inductive battery **1** or the power tool with battery **1** (with base of the battery) is placed onto the charging platform **5**.

The charging process only begins when the battery capacity is less than 85 – 90 %. This prolongs the life of the battery.

Due to the intelligent charging method, the charging condition of the battery is automatically detected and the battery is charged with the optimum charging current, depending on battery temperature and voltage.

This gives longer life to the battery and always leaves it fully charged when kept in the charger for storage.

Meaning of the Indication Elements

Continuous Light Standby Indicator (green) 2

The **continuous light** of the **green** standby indicator **2** shows that the mains plug has been plugged into the socket outlet and the charger is ready for use.

Flashing Charge Status Indicator 3

The fast charging process is indicated by the **flashing** of the respective **green** LED of the charge status indicator **3**. When the respective share of the battery is charged, the green flashing light changes to a **green continuous light**. The battery can be removed at any time and used. When all five LEDs indicate a green continuous light, the battery is fully charged.

Continuous Light Error Indicator (red) 4

The **continuous light** of the **red** error indicator **4** shows that the temperature of the battery is outside of the permitted charging temperature range, see section “Technical Data”. As soon as the permitted temperature range is reached, the charger automatically switches to fast charging.

Flashing Error Indicator (red) 4

The **flashing light** of the **red** error indicator **4** signals a different fault of the charger, see section “Troubleshooting – Causes and Corrective Measures”.

Troubleshooting – Causes and Corrective Measures

Cause	Corrective Measure
Red error indicator 4 flashes	
No charging procedure possible	
The battery is not positioned (correctly)	Position the battery centrally with the battery base on the charging platform **5**
Detection of foreign object An object other than/in addition to the battery is on the charging platform	Remove object
Wrong battery positioned	Position a compatible battery
Battery pack defective	Replace the battery
Standby indicator (green) 2 does not illuminate	
Mains plug of battery charger not plugged in (properly)	Insert mains plug (fully) into the socket outlet
Socket outlet, mains cable or battery charger defective	Check the mains voltage; have the battery charger checked by an authorised after-sales service agent for Bosch power tools

Working Advice

With continuous or several repetitive charging cycles without interruption, the charger can warm up. This is not meaningful and does not indicate a technical defect of the battery charger.

A significantly reduced working period after charging indicates that the battery is used and must be replaced.

OBJ_BUCH-3188-001.book Page 13 Monday, October 23, 2017 10:20 AM

Maintenance and Service

Maintenance and Cleaning

If the replacement of the supply cord is necessary, this has to be done by Bosch or an authorized Bosch service agent in order to avoid a safety hazard.

After-sales Service and Application Service

Our after-sales service responds to your questions concerning maintenance and repair of your product as well as spare parts. Exploded views and information on spare parts can also be found under:
www.bosch-pt.com
Bosch's application service team will gladly answer questions concerning our products and their accessories.

In all correspondence and spare parts orders, please always include the 10-digit article number given on the nameplate of the product.

Disposal

Battery chargers, accessories and packaging should be sorted for environmental-friendly recycling.

Do not dispose of battery chargers into household waste!

Subject to change without notice.